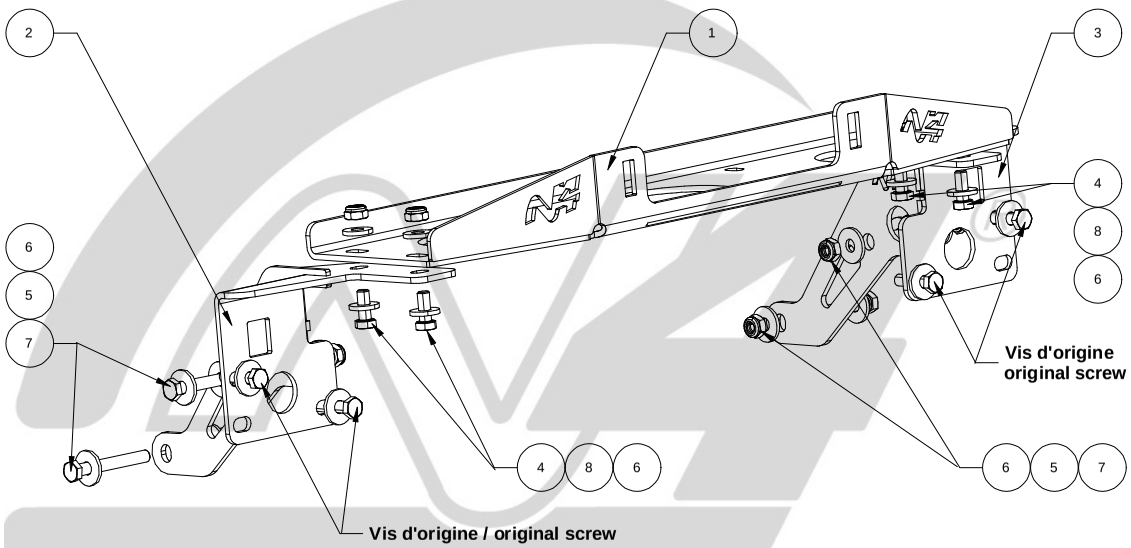

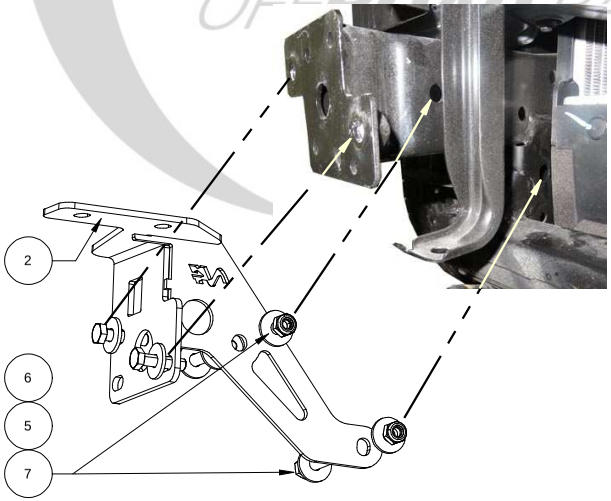

IMPORTANT: N4-OFFROAD dégage toute responsabilité de la bonne réalisation du montage des pièces. La personne qui réalise l'installation, se déclare être compétente pour la réalisation de toutes les interventions nécessaires : positionnement, découpe, serrage soudure, ...

CAUTION: N4-OFFROAD shall accept no liability with regard to the fitting of the parts. It is understood that the fitter has the necessary skills to fulfil all the tasks required to fit the parts: positioning, cutting, clamping, welding etc.

ATENCIÓN: N4-OFFROAD declina toda responsabilidad por la correcta ejecución del montaje de las piezas. La persona que lleve a cabo la instalación, se declara competente para realizar todas las intervenciones necesarias para la misma: colocación, corte, apriete, soldadura, etc.

ACHTUNG: N4-OFFROAD übernimmt für die korrekte Montage der Teile keine Haftung. Wer die Montage der Vorrichtung durchführt, erklärt sich für alle erforderlichen Arbeitsschritte kompetent: Positionieren, Anpassen, Zurechtschneiden, Anziehen der Schrauben, Schweißarbeiten usw.

ATTENZIONE: N4-OFFROAD declina qualsiasi responsabilità in merito alla corretta realizzazione del montaggio dei pezzi. La persona che esegue l'installazione dichiara di essere in grado di effettuare tutti gli interventi necessari alla realizzazione: posizionamento, taglio, serraggio, saldatura,...

F

Instructions de montage

Vérifiez le contenu de ce kit de montage avec la liste ci-dessous.
Retirer le pare-chocs et la calandre, conservez la visserie.
Retirer la traverse de renfort.
Installer les fixations latérales et la visserie.
Poser le treuil sur la platine et positionner l'ensemble.
Remettre la traverse de renfort et la visserie
avant de procéder aux serrages de la boulonnerie.
Finir l'installation du treuil.
Présenter le pare-chocs pour effectuer la découpe de la sortie du câble.
Remonter pare-chocs, calandre, protection avant.

GB

Fitting instructions

Make sure that this kit is complete by ticking off the items on the checklist below.
Remove the bumper and the radiatorgrill and set aside the fastenings in a safe place.
Remove the crosspiece of the reinforcement.
Install the lateral binding and fastenings.
Put winch on the mounting plate and position the set.
Replace through the reinforcement and fastening
before teghtening the bolts.
Finish to install the winch.
Position the bumper to do the cutting of the hawse
Put bumper back in place as well as the calender and the front protection.

E

Instrucciones de montaje

Compruebe el contenido de este kit de montaje con la lista que se indica más adelante.
Retire el parachoques y la calandria, conserve los tornillos y tuercas.
Desmontar el renfuerso parachoques.
Instalar fijaciones laterales y los tornillos
Poner el cabrestante en el platino y posicionar.
Poner el renfuerso parachoques
y tuercas antes de apretarlos.
Acabar la instalación del cabrestante.
Posicionar el parachoques para realizar el corte de la salida del cable.
Re ensamblar el parachoques, la calandria y la chapa de protección.

Rep.	Référence / Parts Number	Designation / Description	Qté / Qty
1	PT0005	Platine / Winch plate	1
2	PTE007D	Fixation droite / Right bracket	1
3	PTE007G	Fixation gauche / Left Braket	1
4	FOVVHM10X25	VIS H M10X25	4
5	FOVRLL10E	Rondelle / Washer RLL10E	16
6	FOVEM10S	Ecrou freiné M10 / Nut nyloc M10	8
7	FOVVHM10x80	Vis HM10x80	4
8	FOVRM10	Rondelle M10	8

N4 Offroad Parts

www.N4-OFFROAD.com

Made in France

All rights in and this document are the property of N4-OFFROAD. Copying transfer of distribution of this document or its contents and the use of it not for the purpose intented are strictly forbidden.

Ce doument et son contenu sont la propriété de N4 - OFFROAD. La diffusion ou la divulgation de tout ou partie de ce document est totalement interdit

Date mod	Réf. Plan	Indice
29/02/2016	KMT006N	00

Kit montage / Mounting kit

KMT006

Application :

Kit montage treuil
Winch mounting kit

Isuzu DMAX >2012